Documento assinado digitalmente
gov.br EDUARDO FERNANDES RICHIERI
Data: 18/12/2025 14:33:13-0300
Verifique em https://validar.iti.gov.br

Projeto:	**ESTAÇÃO DE TRATAMENTO DE ÁGUA - JOSÉ PALHARES LEMOS**	Revisão: 00
Cliente:	**SERVIÇO AUTÔNOMO DE ÁGUA E ESGOTO - BROTAS**	
Local:	**BROTAS - SP**	
Descrição:	**FOLHA DE DADOS DO CONTROLADOR PLC 300HP - H3**	
N° Projeto:	**OP235_ETA_CLP_AUT_FD_01_00**	
Equipamento:	**CONTROLADOR PLC 300HP - H3**	
Descrição:	**CONTROLADOR RESPONSAVÉL POR RECEBER AS INFORMAÇÕES DOS SENSORES E REALIZAR O CONTROLE DOS EQUIPAMENTOS PERIFÉRICOS CONFORME SUA LÓGICA DE PROGRAMAÇÃO.**	

ESPECIFICAÇÃO DO EQUIPAMENTO

CONTROLADOR PLC 300HP - H3

Fabricante:	WEG ou equivalente técnico
Modelo:	PLC 300HP - H3 ou equivalente técnico
Tensão de alimentação:	24 Vcc
Consumo de corrente máx.:	250 mA
Dimensões (L x A x P):	210 x 191 x 56,65 mm
Grau de proteção:	IP 65
Software de programação:	WPS (Weg Programming Suite).
Linguagem de programação:	Ladder
Memória do programa SRAM:	1 MByte
Memória de dados:	SD com formatação FAT32 até 32G
Interface:	RS-485/ CAN/ RS-232/ USB/ Ethernet 10/100 com protocolo Modbus TCP.

Entradas digitais:	10
Saídas digitais:	8
Corrente máx. entrada/saída:	500 mA
Processador:	ARM Cortex-M3 de 32 bits - 120 MHz
Peso:	295 g
Display de diagnóstico:	Não incluso
Função de segurança:	Não incluso
onsumo de tensão/ corrente entrada digitai	24 V - 10 mA
Conexão de cartões de expansão:	Slot
Velocidade de transmissão:	1Mbps/s
Tipo de conexão:	Suporte RS-232

IMAGEM DO EQUIPAMENTO





OBSERVAÇÕES:

Projeto:	**ESTAÇÃO DE TRATAMENTO DE ÁGUA - JOSÉ PALHARES LEMOS**	Revisão: 00
Cliente:	**SERVIÇO AUTÔNOMO DE ÁGUA E ESGOTO**	
Local:	**BROTAS - SP**	
Descrição:	**FOLHA DE DADOS DO DISPLAY LCD DO TRANSMISSOR DE NÍVEL E VOLUME ULTRASSÔNICO**	
N° de Projeto:	**OP235_ETA_DNU_AUT_FD_01_00**	
Equipamento:	**DISPLAY LCD PARA TRANSMISSOR DE NÍVEL E VOLUME ULTRASSÔNICO**	
Descrição:	**DISPLAY LCD PARA TRANSMISSOR DE NÍVEL E VOLUME ULTRASSÔNICO.**	

ESPECIFICAÇÃO DO EQUIPAMENTO

TRANSMISSOR DE NÍVEL E VOLUME ULTRASSÔNICO

Tipo:	Display LCD
Escala:	Configuravel atraves do teclado frontal do transmissor
Circuito Eletronico:	Microprocessado
Linearizacao:	Ate 32 Pontos
Temperatura:	-25 C a 60 C
Funcao:	Programacao Completa, Medicao de Nivel, Medicao de Vazao em Canal Aberto, etc.
Montagem:	Compacto ao transmissor

IMAGEM DO EQUIPAMENTO



OBSERVAÇÕES:

* O equipamento necessita do Transmissor de Nível Ultrassônico OP235_ETA_TNU_AUT_FD_01_00

Projeto:	**ESTAÇÃO DE TRATAMENTO DE ÁGUA - JOSÉ PALHARES LEMOS**	Revisão: 00
Cliente:	**SERVIÇO AUTÔNOMO DE ÁGUA E ESGOTO**	
Local:	**BROTAS - SP**	
N° Projeto:	**OP235_ETA_FAI_AUT_FD_01_00**	
Equipamento:	**FONTE DE ALIMENTAÇÃO ININTERRUPTA**	
Modelo:	**FONTE DE ALIMENTAÇÃO ININTERRUPTA E ACUMULADOR DE ENERGIA INTEGRADO PARA MONTAGEM EM TRILHO DE FIXAÇÃO.**	

ESPECIFICAÇÃO DO EQUIPAMENTO

FONTE DE ALIMENTAÇÃO ININTERRUPTA

Fabricante:	PHOENIX ou equivalente técnico
Modelo:	QUINT-UPS/ 24DC/ 24DC/ 5/1.3AH
Grau de proteção:	IP 20
Temperatura ambiente (funcionamento):	0 °C ... 40 °C
Máx. umidade do ar admissível (funcionamento):	≤ 95 % (25 °C, sem condensação)
Tensão de alimentação:	24 Vdc
Faixa de tensão de entrada:	18 V DC ... 30 V DC
Consumo de corrente (máximo):	9,3 A (24 V DC)
Tensão nominal de saída:	24 V DC
Corrente nominal de saída (IN):	5 Amp
Bateria:	AGM de chumbo 1.3 Ah
Classe de proteção:	III
Posição de montagem:	Trilho de fixação horizontal NS 35, EN 60715

IMAGEM DO EQUIPAMENTO



OBSERVAÇÕES:

Projeto:	**ESTAÇÃO DE TRATAMENTO DE ÁGUA - JOSÉ PALHARES LEMOS**	Revisão: 00
Cliente:	**SERVIÇO AUTÔNOMO DE ÁGUA E ESGOTO**	
Local:	**BROTAS - SP**	
Descrição:	**FOLHA DE DADOS DO MÓDULO DE COMUNICAÇÃO REMOTA**	
N° Projeto:	**OP235_ETA_MCR_AUT_FD_01_00**	
Equipamento:	**RUW100.02 MÓDULO DE COMUNICAÇÃO REMOTA**	
Descrição:	**MÓDULO DE COMUNICAÇÃO REMOTA**	

ESPECIFICAÇÃO DO EQUIPAMENTO

MÓDULO RUW100.02

Fabricante:	WEG ou equivalente técnico
Modelo:	RUW100.02
Tensão de alimentação:	24 Vcc
Consumo de corrente máx.:	Máx. 10 mA
Dimensões (L x A x P):	76 x 115x 89,5mm
Grau de proteção:	IP 20
Temperatura de operação	0° a 50 °C com unidade relativa do ar em 5% a 90% sem condensação
Consumo de energia da lógica:	Máx. 60 mA
Tipo de entradas:	Digitais
Tipo de saídas:	Digitais
Quantidade de entradas:	14
Quantidade de saídas:	10
Interface 1 e 2:	CAN/RS485

Tipo do módulo:	Remoto
Protocolo 1 e 2:	CANOPEN/MODBUS RTU / Protocolo WEG
Expansões dos módulos:	8
Faixa de frequência:	sem

IMAGEM DO EQUIPAMENTO



OBSERVAÇÕES:

FOLHA DE DADOS DO EQUIPAMENTO

Projeto:	**ESTAÇÃO DE TRATAMENTO DE ÁGUA - JOSÉ PALHARES LEMOS**	Revisão: 00
Cliente:	**SERVIÇO AUTÔNOMO DE ÁGUA E ESGOTO**	
Local:	**BROTAS - SP**	
N° Projeto:	**OP235_ETA_MEA_AUT_FD_01_00**	
Equipamento:	**MÓDULO DE EXPANSÃO MOD2.00 - 7 AIS**	
Descrição:	**MÓDULO DE EXPANSÃO DAS FUNÇÕES ANALÓGICAS**	

ESPECIFICAÇÃO DO EQUIPAMENTO

MOD2.00 - 7 AIS

Fabricante:	WEG ou equivalente técnico
Modelo:	MOD2.00 - 7 AIS ou equivalente técnico
Medição deTensão:	0 a 10 V
Medição de Corrente:	0 a 20 mA
Configuração para Sensores:	4 mA a 20 mA
Grau de proteção:	IP 20
Denominação de entradas :	Analógicas
Entradas Analógicas:	7
Tensão de Entrada	0 a 10 V diferencial
Limites de tensão de modo comum:	-10 a 10 V
Faixa de corrente de entrada:	0 a 20 mA
Resolução Entrada:	24 Bits
Resolução Saída:	12 Bits

Tipo de Entradas:	Bidirecionais
Tipo de Saídas:	PNP
Carga máxima:	500 Ω.
Carga máxima para chaveamento:	7 A - 250 VAC, carga resistiva.

IMAGEM DO EQUIPAMENTO

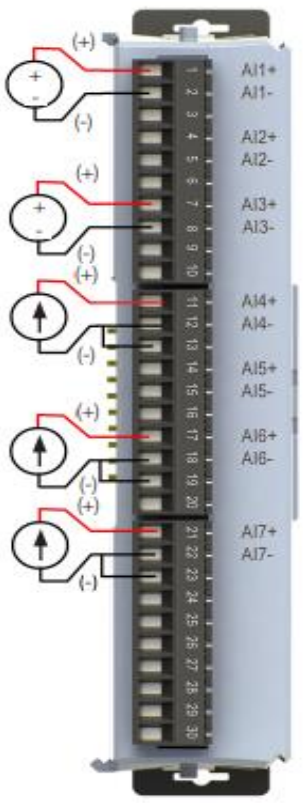

OBSERVAÇÕES:

FOLHA DE DADOS DO EQUIPAMENTO

Projeto:	**ESTAÇÃO DE TRATAMENTO DE ÁGUA - JOSÉ PALHARES LEMOS**	Revisão: 00
Cliente:	**SERVIÇO AUTÔNOMO DE ÁGUA E ESGOTO**	
Local:	**BROTAS - SP**	
N° Projeto:	**OP235_ETA_MED_AUT_FD_01_00**	
Equipamento:	**MÓDULO DE EXPANSÃO MOD1.20 - 16DO/8DI**	
Descrição:	**MÓDULO DE EXPANSÃO DAS FUNÇÕES DIGITAIS**	

ESPECIFICAÇÃO DO EQUIPAMENTO

MOD1.20 - 16DO/8DI:

Fabricante:	WEG ou equivalente técnico
Modelo:	MOD1.20 - 16DO/8DI ou equivalente técnico
Tensão de alimentação:	24 Vcc
Consumo de corrente máx.:	500 mA
Dimensões (L x A):	25x 115,7 mm
Grau de proteção:	IP 20
Alimentação da lógica:	7,5 Vdc
Consumo em 24 V:	10 mA
Denominação de entradas e saídas:	Digitais
Tensão de isolação:	500 V
Tipo de conexão:	Mecânica
Entradas digitais:	8
Saídas digitais:	16

Tempo de resposta típico:	< 1 ms
Nivel alto:	Vin ≥ 10 V
Nível baixo:	Vin ≤ 3 V.
Tipo de Entradas:	Bidirecionais
Tipo de Saídas:	PNP

IMAGEM DO EQUIPAMENTO

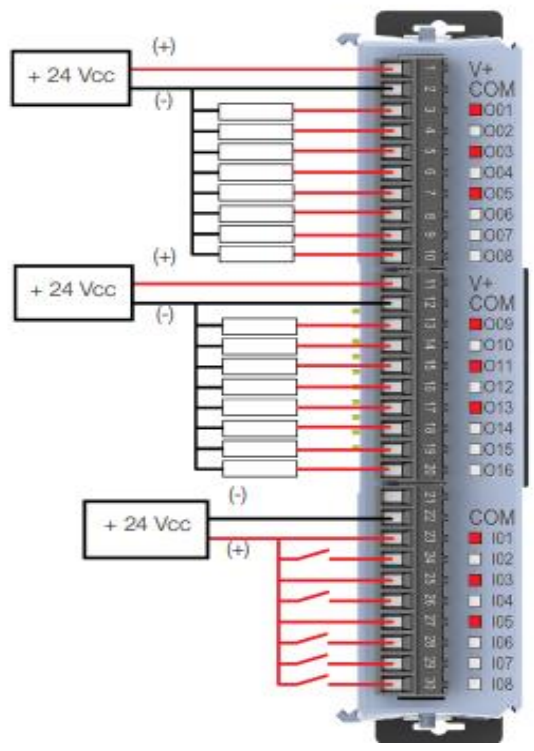

OBSERVAÇÕES:

FOLHA DE DADOS DO EQUIPAMENTO

Projeto:	**ESTAÇÃO DE TRATAMENTO DE ÁGUA - JOSÉ PALHARES LEMOS**	Revisão: 00
Cliente:	**SERVIÇO AUTÔNOMO DE ÁGUA E ESGOTO**	
Local:	**BROTAS - SP**	
N° Projeto:	**OP235_ETA_MSA_AUT_FD_01_00**	
Equipamento:	**MÓDULO DE EXPANSÃO MOD3.00 - 8 AOs**	
Descrição:	**MÓDULO DE EXPANSÃO DAS FUNÇÕES DE SAÍDAS ANALÓGICAS**	

ESPECIFICAÇÃO DO EQUIPAMENTO

MOD3.00 - 8 AOs

Fabricante:	WEG ou equivalente técnico
Modelo:	MOD3.00 - 8 AOs (V) / 4 AOs (I)
Medição de Tensão e Corrente:	4 portas
Medição de Tensão:	4 portas
Saídas Analógicas em Tensão > Corrente Máx. Saidas:	10 mA
Saídas Analógicas em Corrente > Corrente Máx. Saidas:	20 mA
Denominação das Saídas :	Analógicas
Limite de tensão:	0 a 10 V
Resolução saídas em tensão:	12 Bits
Saídas Analógicas:	8
Carga máxima:	500 Ω.
Grau de proteção:	IP 20
Tipo de Saídas:	PNP

Carga máx. para chaveamento:	7 A - 250 VAC, carga resistiva / 5 A - 30 VDC, carga resistiva.

IMAGEM DO EQUIPAMENTO

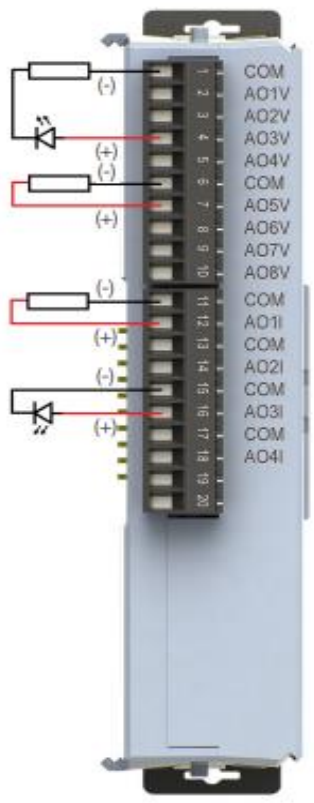

OBSERVAÇÕES:

Projeto:	**ESTAÇÃO DE TRATAMENTO DE ÁGUA - JOSÉ PALHARES LEMOS**	Revisão: 00
Cliente:	**SERVIÇO AUTÔNOMO DE ÁGUA E ESGOTO - BROTAS**	
Local:	**BROTAS - SP**	
Descrição:	**FOLHA DE DADOS DO TRANSMISSOR DE NÍVEL E VOLUME ULTRASSÔNICO**	
N° de Projeto:	**OP235_ETA_TNU_AUT_FD_01_00**	
Equipamento:	**TRANSMISSOR DE NÍVEL E VOLUME ULTRASSÔNICO**	
Descrição:	**TRANSMISSOR DE NÍVEL ULTRASSÔNICO, RESPONSÁVEL PELO MONITORAMENTO DO NÍVEL DE TANQUES E/OU RESERVATÓRIOS.**	

ESPECIFICAÇÃO DO EQUIPAMENTO

TRANSMISSOR DE NÍVEL E VOLUME ULTRASSÔNICO

Tipo:	Ultrassônico sem contato
Faixa de medição	MÍN: 0,2 m (0'07") MÁX: 25 m (82'00")MÁX: 25 m (82'00")
Alimentação:	4-20 Ma
Saída/comunicação	HART, 4–20 mA, de 2 fios
DISPLAY:	LCD–2 linhas com backlight e bargraph
Pressão de processo:	MÍN: 0,5 bar (7,25 psi)MÁX: 3 bar (43,51 psi) MÁX: 3 bar (43,51 psi)
Conexao Eletrica:	Prensa cabo (2x M20x1.5 + 2x 1/2pol)
Linearizacao:	32 Pontos
Programação:	Via teclado frontal
Aplicações:	para tanque, para a indústria alimentar e de bebidas, para aplicações industriais
Sinal de saída Digital:	Relé SPST p/ alarme de vazão mínima máxima e/ou pulso
Material do Corpo:	ABS
Grau de Proteção:	IP67 (involucro) IP68 (transdutor)
Temperatura Ambiente:	-40°C à +70°C
Temperatura de Processo:	MÍN: -30 °C (-22 °F) MÁX: 100 °C (212 °F)

IMAGEM DO EQUIPAMENTO



OBSERVAÇÕES:

* O equipamento necessita de Unidade de Controle para aferição e calibração dos parâmetros do sensor OP235_ETA_DNU_AUT_FD_01_00